GOLDEN GROUP

MUNICH

Диван «Munich» не оставит равнодушным ни одного ценителя комфортного времяпрепровождения

Модульная конструкция дивана позволяет легко менять конфигурацию без инструментов: вы можете собрать компактный диван на двоих, расширить его до углового варианта или создать П-образную зону отдыха под любой интерьер

Эргономичные подлокотники и оптимальная глубина посадки дополняют общее ощущение уюта

Благодаря легкости трансформации и продуманной эргономике диван «Munich» станет идеальным центром отдыха и общения для всей семьи

Прочная рама и высококачественные механизмы служат долгие годы

Каждая партия проходит строжайший входной контроль

Наш процесс пошива включает сверхточную проверку каждого сантиметра материала: от раскроя до финальной строчки

Это гарантирует, что ваш диван будет не только выглядеть безупречно, но и сохранит свою красоту, стойкость к истиранию и цвет на протяжении всего срока службы

Для обивки используются ткани Kiprus от поставщика VEKTOR

А также Sacura от поставщика TKANI VEKA, что обеспечивает дивану прочность, долговечность, широкий выбор фактур и цветов

Роскошь под строгим контролем

Мы выбираем только проверенные, эксклюзивные ткани от ведущих мировых поставщиков, которые сочетают в себе эстетику роскоши и высокие эксплуатационные характеристики

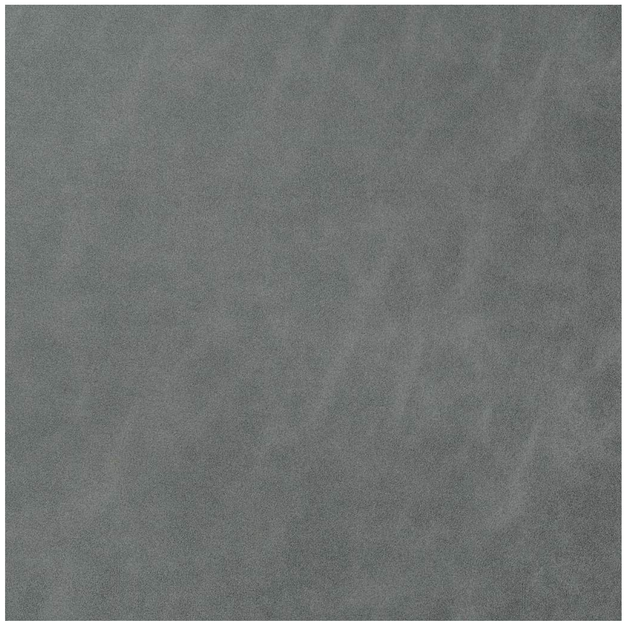

Газлифты делают открывание и закрывание крышки максимально легким

Оттоманка munich одновременно служит комфортным местом для сидения и вместительным ящиком для белья

Усиленный каркас обеспечивает высокую прочность конструкции и позволяет хранить постельное белье, пледы и подушки без риска деформации

Модель отличается компактностью, стильным оформлением и обивкой из износостойкой ткани

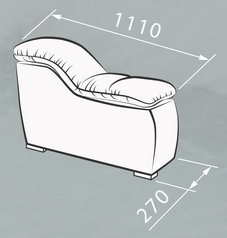

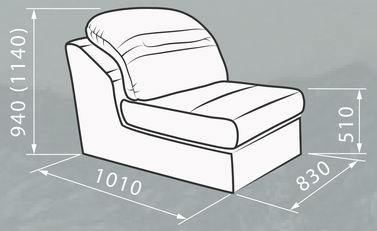

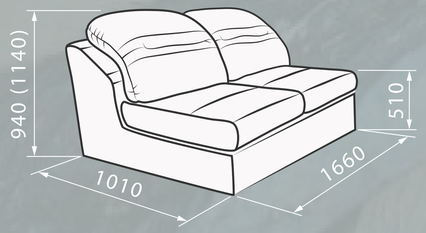

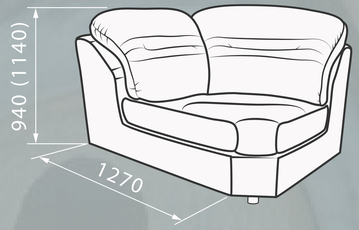

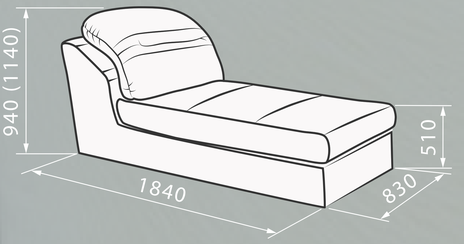

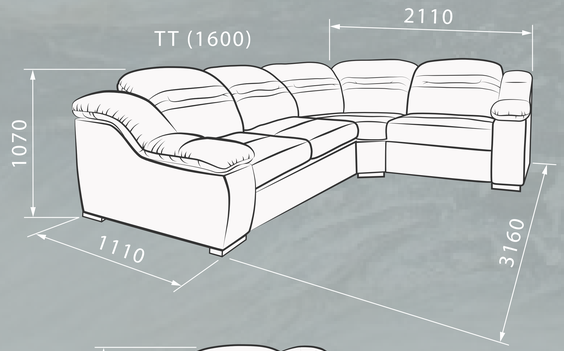

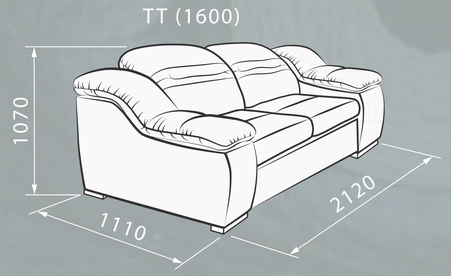

MUNICH

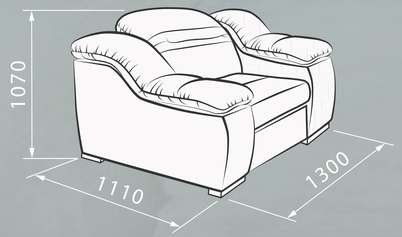

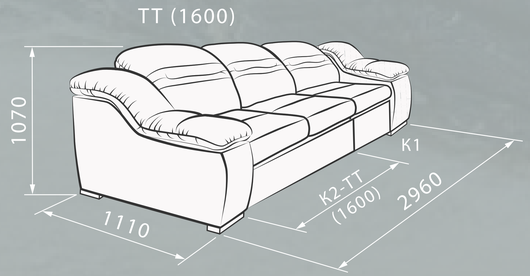

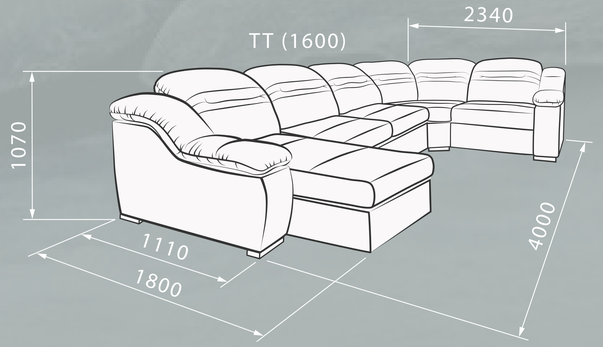

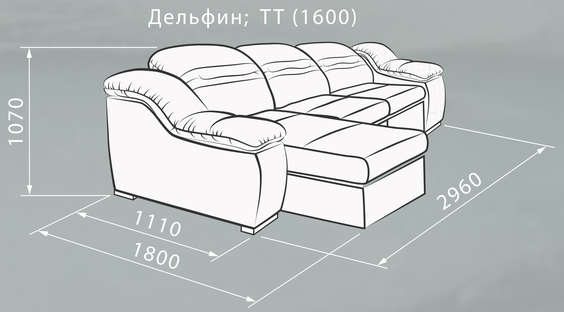

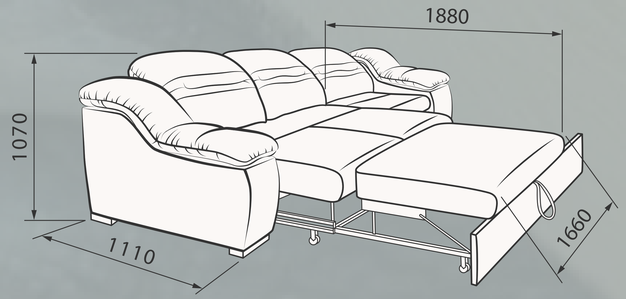

спальное место 1880x1660 мм

НАПОЛНЕНИЕ ПРЕМИУМ-КЛАССА

Основой сиденья служат:

В наполнитель используется высокоэластичный пенополиуретан

По внешнему виду представляет собой открытую пористую эластичную массу, принцип «сэндвича», HS и HR, который обработан антибактериальным, антивирусным и антигрибковым составом

Для более комфортного отдыха мы используем 300 – hollcon

Hollcon - это материал, полученный из синтетического полиэфирного волокна. Его единичный компонент, в пространстве представленный в виде спиральной пружины

Результатом переплетения волокон служит сильная пружинистая структура, которая способствует быстрому восстановлению формы материала после деформации

Производство холкона осуществляется при помощи метода термоскрепления

Он характеризуется своей безопасностью и гипоаллергенностью

Основой спинки служат:

СИНТЕШАР - высокотехнологичный наполнитель, состоящий из силиконизированных волокон, скрученных в шарики

Благодаря своей структуре, синтешар обладает высокой упругостью, не деформируется и не сбивается в комки

Обеспечивает идеальное восстановление формы после сжатия, даря вам ощущение непревзойденного комфорта и сохраняя первозданный вид диванных подушек даже при длительной эксплуатации

Внешний вид мебели сохраняется на долгие годы

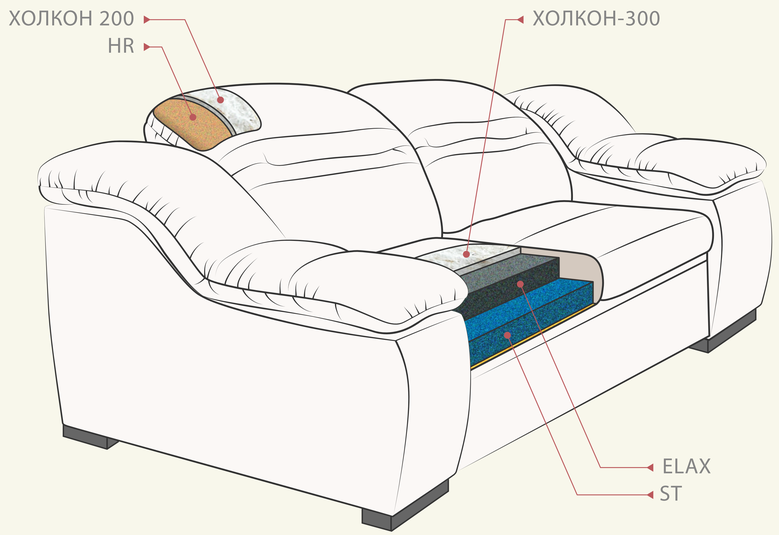

МЕХАНИЗМ «ТРОЙНОЙ ВЫКАТНОЙ»

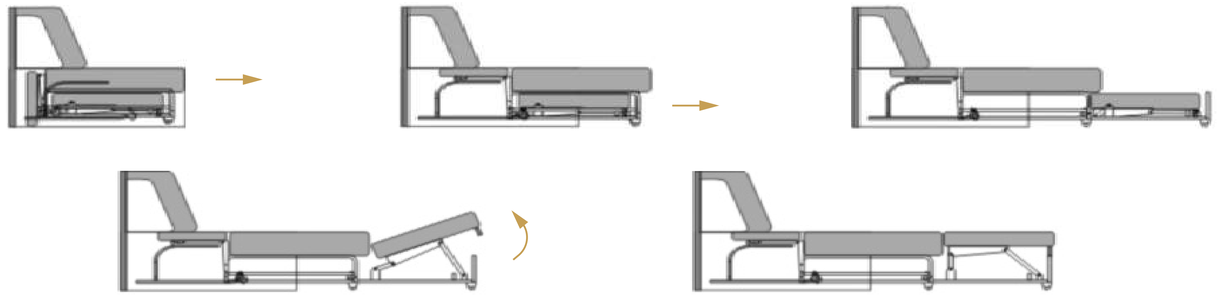

- легко раскладывается
- очень прост в использовании
- не царапает напольное покрытие

Трех секционный механизм с раскладыванием вперед и промежуточным положением «релакс» считается одним из прочных, т.к. рассчитан на ежедневное использование и частые трансформации

Механизм позволяет сочетать компактные размеры дивана и большое спальное место ежедневного использования

В сложенном виде передняя часть механизма находится в спинке дивана и выдвигается на место головы во время трансформации

Средняя часть механизма в упакованном виде находится под сидушкой

Первая часть механизма, на которую после трансформации ложатся ваши ноги, представляет собой конструкцию «дельфин», в сложенном виде находится во внешней стороне средней части

Механизм приводится в действие выдвижением передней части, которая тянет за собой остальные две части с помощью системы роликов и кронштейнов

Механизм имеет антиперекосную систему, обеспечивающую легкое «без заедания» движение выкатной части

Можно ставить вплотную к стене

Данный механизм способен выдержать повышенные нагрузки (до 250 кг)

КОНСТРУКЦИЯ ДИВАНА ОСОБЕННОСТИ КАРКАСА И ВИДЫ НАПОЛНИТЕЛЕЙ

Холкон (Волоконный наполнитель)

- **Структура:** ориентированные полиэфирные волокна, упругая воздушная матрица

- **Свойства:** воздухопроницаемость, упругость, быстрое восстановление, гипоаллергенность
- **Роль:** прослойка между пружиной/поролоном, распределение нагрузки, микровентиляция
- **Параметры:** толщина 5–30 мм, плотность 100–400 г/м², тип скрепления
- **Тесты:** остаточная деформация, усадка/термостойкость, горючесть

Поролон (PU-foam)

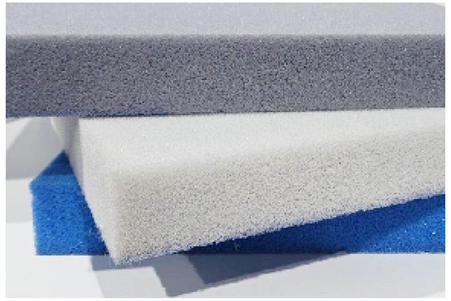

- **Типы:**
  - ST (стандарт)
  - HR (высокоэластичный)
  - EL/VE (повышенной жесткости, вязко-эластичный)

- **Характеристики:**
  - плотность 25–45 кг/м³
  - ILD/жесткость 30–60Н
  - коэффициент восстановления
- **Плюсы/риски:** комфорт и формуемость; чувствительность к УФ и влаге
- **Рекомендации:** вентиляционные каналы/перфорация, клеи на водной основе, защитные чехлы
- **Тесты:** динамическая усталость, остаточный провис, ЛОС/запах

Пружинная змейка

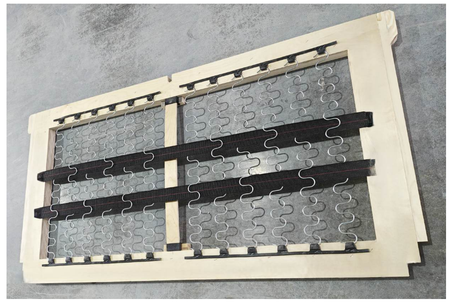

- **Назначение:** опорный блок сидений/спинок

- **Преимущества:** равномерная поддержка, демпфирование, долговечность; отсутствие «эффекта гамака» при верном шаге
- **Критично:** шаг и высота волны, ширина/толщина ленты, преднатяг, тип крепежа, число рядов
- **Контроль:** усталостные испытания 80–100 тыс. циклов, провис, коррозия, шум

Синтешар

Высокотехнологичный наполнитель, состоящий из силиконизированных волокон, скрученных в шарики

Благодаря своей структуре, синтешар обладает высокой упругостью, не деформируется и не сбивается в комки

Обеспечивает идеальное восстановление формы после сжатия, даря вам ощущение непревзойденного комфорта и сохраняя первозданный вид диванных подушек даже при длительной эксплуатации

Объем и Сохранение Формы

Для придания подушкам и мягким элементам идеального объема и невероятной мягкости мы используем синтешар

При изготовлении каркаса модели «MUNICH» мы используем:

- Фанера ФК-15мм шлифованная, влагостойкая, состоящая из склеенных между собой тонких слоев шпона

При изготовлении фанеры сорта ФК используется карбамидный клей, благодаря чему она является экологически безопасной и нетоксичной

- ЛДСП - представляет собой древесно-стружечную плиту, обработанную пленкой с примесью терморе-активных полимеров

Несомненным достоинством ламинирования служат повышенное сопротивление температурам, долго-вечность. Такие плиты не имеют трещин, не полые внутри, обладают гладкой поверхностью и хорошо защищены от гниения

- Фанерный сухой брус - это сухой брус из хвойных пород дерева

Изготовлен из сухого материала хвойных пород в стыковке шип-паз, что позволяет выдержать макси-мальную нагрузку - это долговечная конструкция

При этом исключает попадание сучковых элементов, которые приводят к поломке каркаса

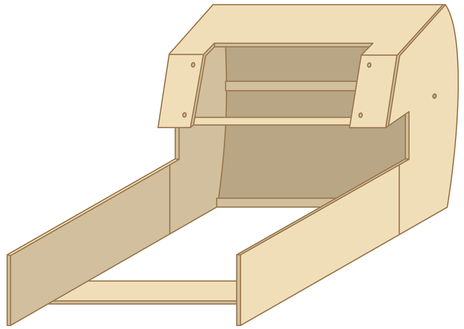

КАК МЫ ЭТОГО ДОСТИГНЕМ

GOLDEN GROUP